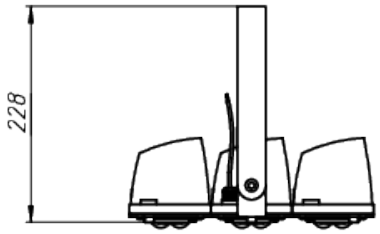


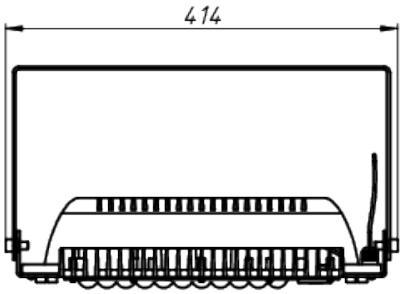


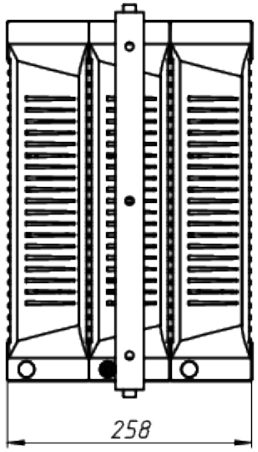


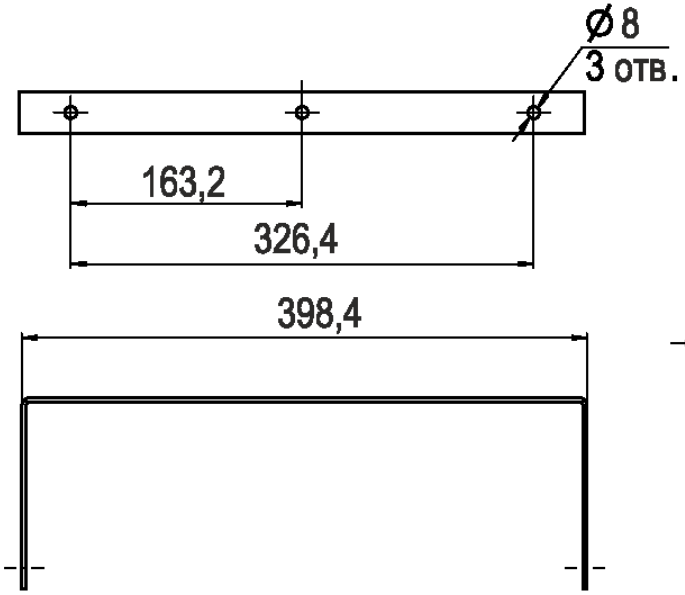


A

ЛАДЗАВОД
СВЕТОТЕХНИКИ

*Документ сгенерирован автоматически. Дата генерации: 27-04-2024

| Изм. | Лист | № докум. | Подп. | Дата | LAD LED R500-3-120-6-165L | Лист 1 |
|---|---|---|---|---|---|---|